rubinetterie

PVD COLLECTION

FINITURE

P1

Metal Gun Brushed PVD

P2

Gold Brushed PVD

PVD

Physical Vapor Deposition

I prodotti contenuti all'interno di questo catalogo sono realizzati in **Acciaio Inox 316**, lega di altissima qualità riconosciuta per la sua eccezionale resistenza alla corrosione, anche in ambienti marini o particolarmente aggressivi.

Su questa base solida e affidabile, Sphera applica il trattamento **PVD** (Physical Vapor Deposition / Deposizione fisica da vapore): una tecnologia avanzata che consiste nella deposizione di sottili strati metallici in atmosfera controllata, tramite evaporazione fisica.

Questo processo conferisce al prodotto elevata durezza superficiale, resistenza all'usura e ai graffi, oltre ad una colorazione stabile e duratura nel tempo.

Il risultato è un prodotto che unisce prestazioni tecniche superiori ed estetica raffinata, perfetto sia in termini qualitativi che di durata oltre ad essere ipoallergenico e a basso impatto ambientale.

La nostra dedizione all'innovazione e al miglioramento continuo ci guida ogni giorno verso nuovi traguardi qualitativi. Grazie ad un approfondito lavoro di ricerca e sviluppo, le nostre finiture si distinguono anche per un'ulteriore importante caratteristica: sono **non improntabili**.

Questo risultato rappresenta un passo avanti concreto nella continua ricerca di apportare migliorie qualitative ai nostri prodotti, confermando il costante impegno a offrire soluzioni sempre più evolute e performanti.

Materiale

Acciaio Inossidabile 316

Finiture PVD

P1

Metal Gun Brushed PVD

P2

Gold Brushed PVD

Segno distintivo non improntabile

IL NOSTRO IMPIANTO PVD

Tecnologia, efficienza e controllo

Il nostro stabilimento è stato progettato e organizzato per garantire il massimo dell'efficienza produttiva, combinando innovazione tecnologica, rigore nei processi e un'attenta gestione delle risorse. Ogni fase del ciclo produttivo è ottimizzata per assicurare tempi rapidi, ridurre gli sprechi e ottenere finiture di altissima qualità.

Uno dei punti di forza del nostro impianto è l'accurato controllo degli spessori della finitura. Dopo la deposizione, ogni lotto viene sottoposto a rigorose verifiche tecniche per monitorare e garantire la perfetta uniformità dello strato PVD. Questo processo ci consente di assicurare una colorazione omogenea su tutta la superficie trattata, fondamentale per mantenere elevati standard estetici e funzionali.

La nostra attenzione al dettaglio, unita ad un impianto produttivo all'avanguardia, ci permette di offrire risultati costanti, affidabili e in linea con le esigenze dei nostri clienti.

DICHIARAZIONE DI CONFORMITÀ

Rubinetteria sanitaria conforme alle seguenti norme internazionali:

UNI EN 817: Rubinetteria sanitaria - Miscelatori meccanici (PN 10) - Specifiche tecniche generali

UNI EN 200: Rubinetteria sanitaria - Rubinetti singoli e miscelatori per sistemi di adduzione acqua di tipo 1 e 2 - Specifiche tecniche generali

UNI EN 1112: Rubinetteria sanitaria - Dispositivi uscita doccia per rubinetteria sanitaria per sistemi di adduzione acqua di tipo 1 e 2 - Specifiche tecniche generali

UNI EN 1113: Rubinetteria sanitaria - Flessibili doccia per rubinetteria sanitaria per sistemi di adduzione acqua di tipo 1 e 2 - Specifiche tecniche generali

UNI EN 248: Rubinetteria sanitaria - Specifiche generali per rivestimenti elettrolitici Ni-Cr

UNI EN ISO 9227: Prove di corrosione in atmosfere artificiali - Prove di nebbia salina

ASME A112.18.1 - CSA B125.1: Plumbing supply fittings

ASME A112.18.2 - CSA B125.2: Plumbing waste fittings

AS/NZS 3718: Water supply — tapware

METAL GUN BRUSHED PVD

INDICE

LAVABI E BIDET p.8

CUCINA p.12

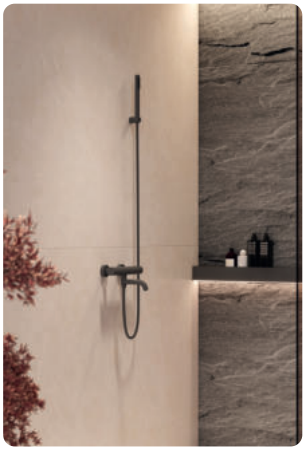

MISCELATORI DOCCIA E VASCA p.14

COLONNE DOCCIA p.18

SET E KIT DOCCIA p.20

IDROSCOPINI p.22

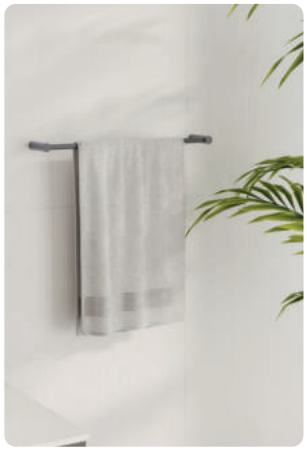

ACCESSORI p.24

SIFONI, SCARICHI E FLESSIBILI p.28

RICAMBI p.32

LAVABI E BIDET

MXLAMC15CP1

Miscelatore lavabo

- Materiale: Acciaio 316
- Aeratore a scomparsa
- Chiavetta per smontaggio aeratore
- Scarico click clack universale 1″ 1/4
- Flessibili con attacco 3/8″ F
- Cartuccia con sistema Cool Start a risparmio energetico

MXLAMC15CP1 Metal gun brushed 240,00 €

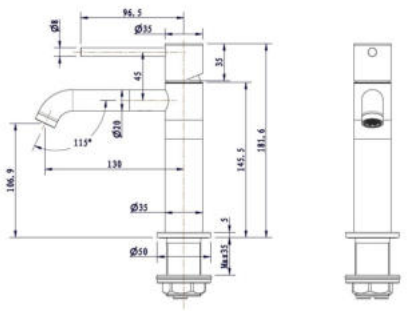

	1 Bar	2 Bar	3 Bar	4 Bar	5 Bar
Caduta	4	5.6	6.8	7.9	8.8

MXLHMC15CP1

Miscelatore lavabo alto

- Materiale: Acciaio 316
- Aeratore a scomparsa
- Chiavetta per smontaggio aeratore
- Scarico click clack universale 1″ 1/4
- Flessibili con attacco 3/8″ F
- Cartuccia con sistema Cool Start a risparmio energetico

MXLHMC15CP1 Metal gun brushed 280,00 €

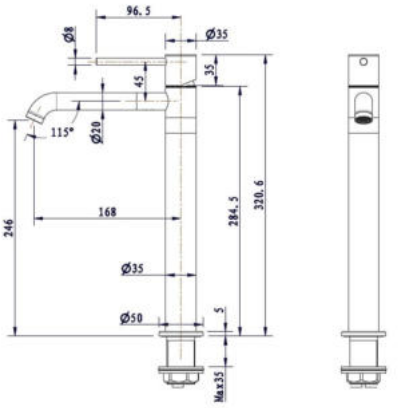

	1 Bar	2 Bar	3 Bar	4 Bar	5 Bar
Caduta	4	5.6	6.8	7.9	8.8

MXLIMC16CP1

Miscelatore lavabo incasso

- Materiale: Acciaio 316
- Incluse parti incasso
- Scarico click clack universale 1″ 1/4

MXLIMC16CP1 Metal gun brushed 300,00 €

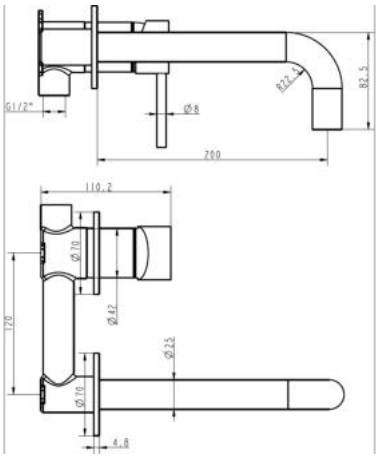

	1 Bar	2 Bar	3 Bar	4 Bar	5 Bar
Caduta	4.5	6.3	7.7	8.8	9.8

MXBIMC15CP1

Miscelatore bidet

- Materiale: Acciaio 316
- Aeratore a scomparsa
- Chiavetta per smontaggio aeratore
- Scarico click clack universale 1″ 1/4
- Flessibili con attacco 3/8″ F
- Cartuccia con sistema Cool Start a risparmio energetico

MXBIMC15CP1	Metal gun brushed	240,00 €

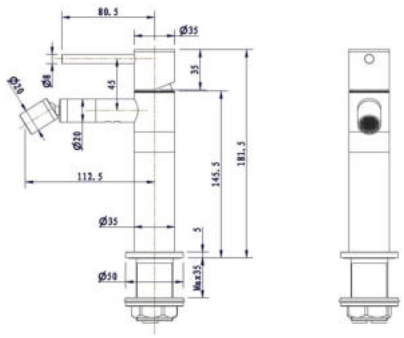

	1 Bar	2 Bar	3 Bar	4 Bar	5 Bar
Caduta	3.9	5.5	6.8	7.8	8.7

CUCINA

MXCUMC153P1

Miscelatore cucina

- Materiale: Acciaio 316
- Canna in silicone nero
- Soffione monogetto
- Cartuccia Ø 25 senza distributore
- Flessibili con attacco 3/8″ F

MXCUMC153P1	Metal gun brushed	380,00 €

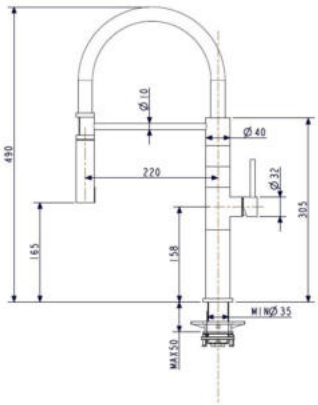

	1 Bar	2 Bar	3 Bar	4 Bar	5 Bar
Caduta	5.6	8	9.8	11.4	12.8

MISCELATORI DOCCIA E VASCA

MXDDMC163P1

Miscelatore doccia incasso

· Materiale: Acciaio 316
· Deviatore 2 vie
· Easy box
· Incluse parti incasso

MXDDMC163P1	Metal gun brushed	300,00 €

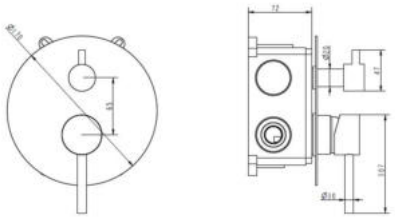

	1 Bar	2 Bar	3 Bar	4 Bar	5 Bar
Caduta	7.6	10	13.4	16	18

MX3C00003P1

Miscelatore minimalista esterno

· Materiale: Acciaio 316
· Deviatore incorporato
· Attacco 3/4″ M x 1/2″ M

MX3C00003P1	Metal gun brushed	320,00 €

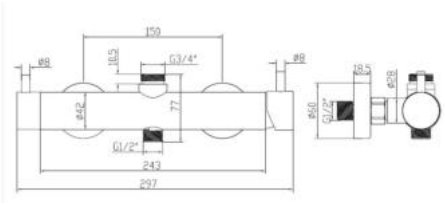

	1 Bar	2 Bar	3 Bar	4 Bar	5 Bar
Caduta	6.8	9.7	11.9	13.9	15

MXVAMC163P1

Miscelatore vasca

· Materiale: Acciaio 316
· Deviatore incorporato
· Attacco 1/2″ M inferiore

MXVAMC163P1	Metal gun brushed	270,00 €

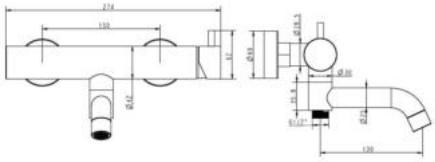

	1 Bar	2 Bar	3 Bar	4 Bar	5 Bar
Caduta	6.4	9.4	11	12.8	13.5

CL2166CC3P1

Colonna da pavimento

Composto da:

- DC5055009P1 Doccia Artist
- FLI127201P1 Flessibile D/A

· Materiale: Acciaio 316

· Incluse parti incasso

CL2166CC3P1	Metal gun brushed	720,00 €

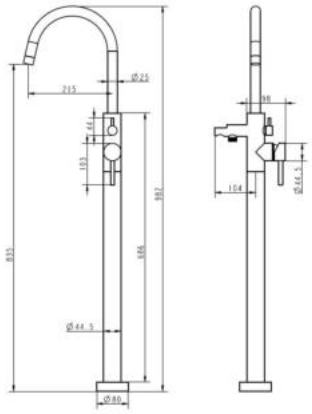

	1 Bar	2 Bar	3 Bar	4 Bar	5 Bar
Caduta	8	11.8	14.6	16.9	19.1

COLONNE DOCCIA

C15

Colonna doccia tonda

- Materiale: Acciaio 316
- Asta Ø 24 mm
- Orientabile e regolabile in altezza
- Supporto doccia scorrevole in acciaio 316

Versione completa		
15P1026YD0P1	Metal gun brushed	945,00 €
Articoli della composizione		
Soffione Vienna Ø 25 cm		
SD3125003P1	Metal gun brushed	240,00 €
Doccia Artist		
DC5055009P1	Metal gun brushed	45,00 €
Flessibile D/A 150 cm		
FLI157201P1	Metal gun brushed	40,00 €
Miscelatore con deviatore incorporato		
MX3C00003P1	Metal gun brushed	320,00 €

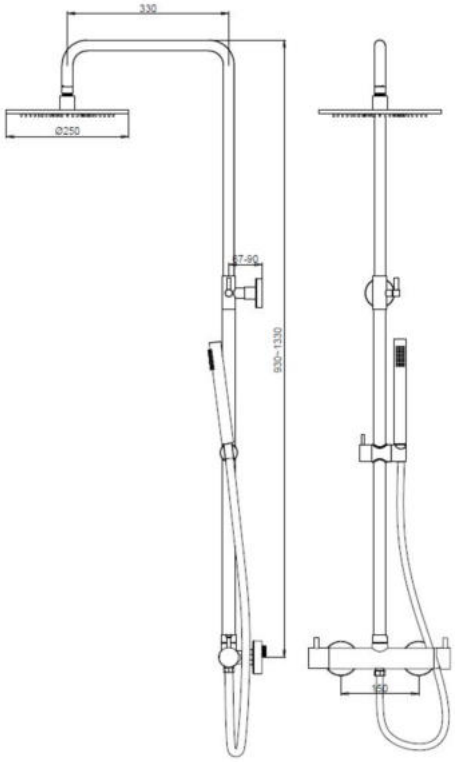

SET E KIT DOCCIA

CP4535

Set doccia

· Materiale: Acciaio 316

Set doccia completo		
CP4535103P1	Metal gun brushed	328,00 €
Articoli del set doccia		
Braccio doccia tondo 35 cm		
BD6045353P1	Metal gun brushed	88,00 €
Soffione Vienna Ø 25 cm		
SD3125003P1	Metal gun brushed	240,00 €

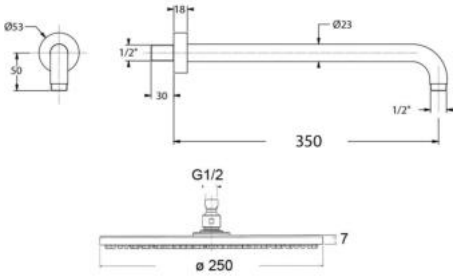

D555P

Kit doccia con presa acqua

· Materiale: Acciaio 316

Kit doccia completo		
D555PY153P1	Metal gun brushed	160,00 €
Articoli del kit doccia		
Doccia Artist		
DC5055009P1	Metal gun brushed	45,00 €
Supporto doccia con presa acqua		
DP3052P01P1	Metal gun brushed	75,00 €
Flessibile D/A 150 cm		
FLI157201P1	Metal gun brushed	40,00 €

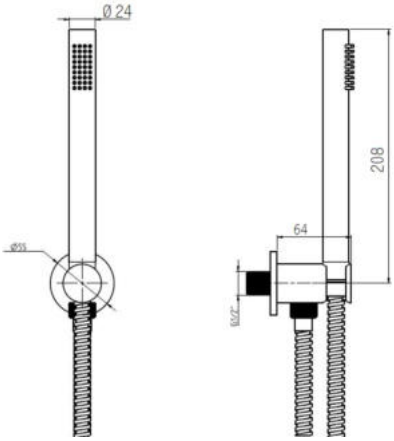

DP3050003P1

Supporto doccia

· Materiale: Acciaio 316

· Fisso

DP3050003P1	Metal gun brushed	45,00 €

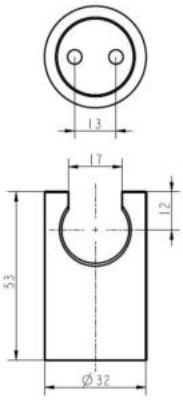

IDROSCOPINI

D7918

Set idroscopino

· Materiale: Acciaio 316

Set idroscopino completo		
D7918O123P1	Metal gun brushed	315,00 €
Articoli del set idroscopino		
Doccia shut off Reflex		
DC5079101P1	Metal gun brushed	80,00 €
Flessibile D/A 120 cm		
FLI127201P1	Metal gun brushed	35,00 €
Miscelatore per idroscopino		
RUIS18121P1	Metal gun brushed	200,00 €

⚠ Per prevenire il rischio di rottura del flessibile che alimenta la doccia, si raccomanda di chiudere SEMPRE il rubinetto dopo l'uso.

ACCESSORI

AC16PS

Portasalviette

· Materiale: Acciaio 316

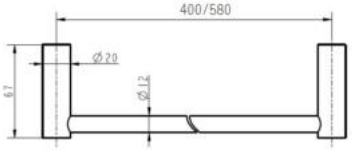

AC16PS403P1	Metal gun brushed	40 cm	75,00 €
AC16PS583P1	Metal gun brushed	58 cm	85,00 €

AC16GA003P1

Appendiabito

· Materiale: Acciaio 316

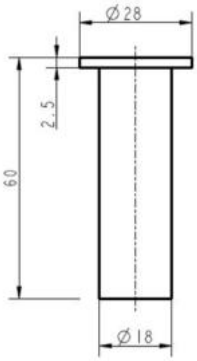

AC16GA003P1	Metal gun brushed	48,00 €

AC16RO003P1

Portarotolo

· Materiale: Acciaio 316

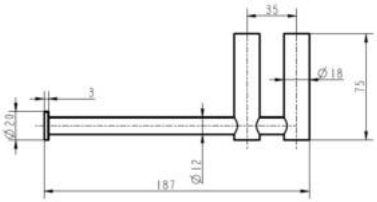

AC16RO003P1	Metal gun brushed	75,00 €

AC16SP003P1

Portaspazzolini da appoggio

· Materiale: Acciaio 316

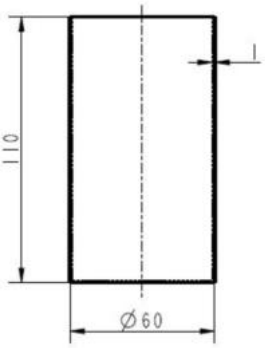

AC16SP003P1	Metal gun brushed	60,00 €

AC16SPM03P1

Portaspazzolini a muro

· Materiale: Acciaio 316, Vetro

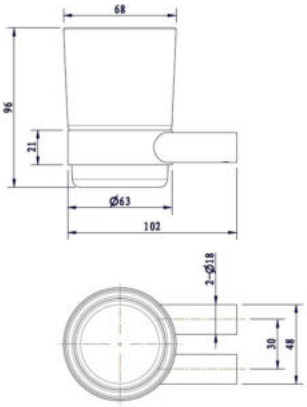

AC16SPM03P1	Metal gun brushed	60,00 €

AC16DI003P1

Dispenser sapone

· Materiale: Acciaio 316

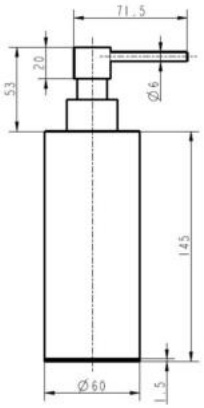

AC16DI003P1	Metal gun brushed	110,00 €

AC16SA003P1

Portasapone a muro

· Materiale: Acciaio 316, Vetro

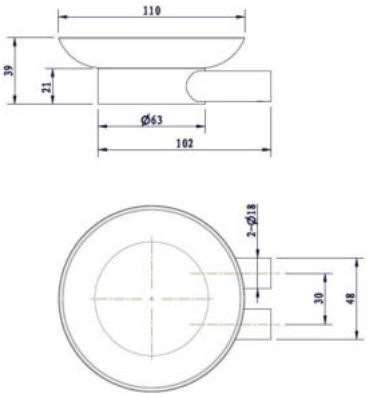

AC16SA003P1	Metal gun brushed	60,00 €

AC16SC003P1

Portascopino

· Materiale: Acciaio 316

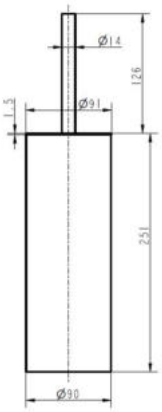

AC16SC003P1	Metal gun brushed	180,00 €

SIFONI, SCARICHI E FLESSIBILI

SI0000103P1

Sifone tondo da arredo

· Materiale: Acciaio 316

SI0000103P1	Metal gun brushed	160,00 €

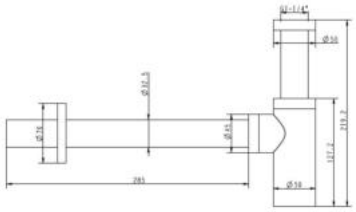

FLI127201P1

Flessibile D/A

· Materiale: Acciaio 316

· 1/2″ F cono x 1/2″ F esagonale

· Misure: 120 cm

FLI127201P1	Metal gun brushed	35,00 €

FLI157201P1

Flessibile D/A

· Materiale: Acciaio 316

· 1/2″ F cono x 1/2″ F esagonale

· Misure: 150 cm

FLI157201P1	Metal gun brushed	40,00 €

RISCCC603P1

Scarico universale click clack

· Materiale: Acciaio 316

· Corpo basso

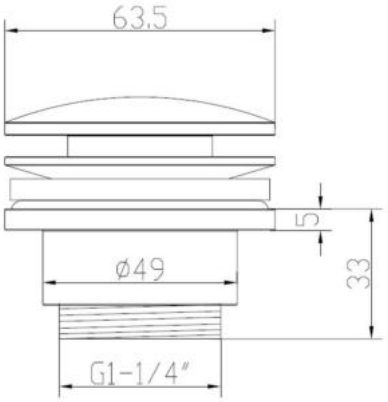

RISCCC603P1	Metal gun brushed	55,00 €

RU0090283P1

Rubinetto sottolavabo tondo

· Materiale: Acciaio 316

· Attacco 1/2" M x 3/8" M

· Incluso adattatore 1/2" M

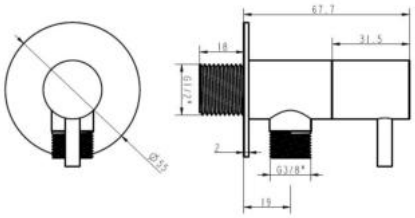

RU0090283P1	Metal gun brushed	58,00 €

RICAMBI

PCSD26CS1GR

Cartuccia miscelatrice Cool Start

Compatibile con lavabo, lavabo alto e bidet.

PCSD26CS1GR	26,00 €

PCSD25000GR

Cartuccia miscelatrice

Compatibile con miscelatore cucina.

PCSD25000GR	17,00 €

PCSD35000GR

Cartuccia miscelatrice

Compatibile con miscelatore lavabo incasso.

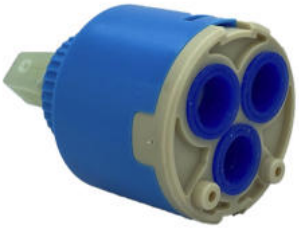

PCSD35000GR	17,00 €

PCDV2V31600

Cartuccia deviatrice

Compatibile con miscelatore incasso doccia a 2 vie.

PCDV2V31600	32,00 €

KITDVMXDDP1

Prolunga per deviatore incasso doccia

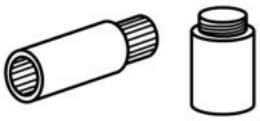

KITDVMXDDP1	42,00 €

KITMXMXDDP1

Prolunga per miscelatore incasso doccia

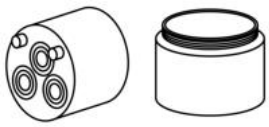

KITMXMXDDP1	60,00 €

MCARUIS18P1

Prolunga per miscelatore RUIS18

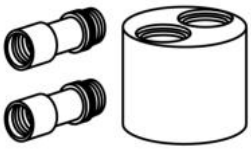

MCARUIS18P1	72,00 €

GOLD BRUSHED PVD

INDICE

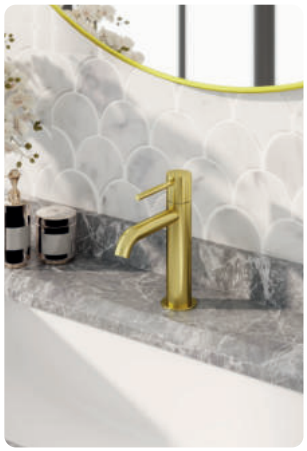

LAVABI E BIDET p.36

CUCINA p.40

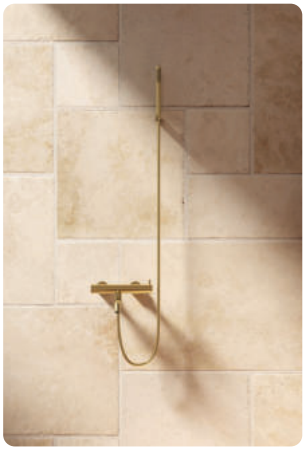

MISCELATORI DOCCIA E VASCA p.42

COLONNE DOCCIA p.46

SET E KIT DOCCIA p.48

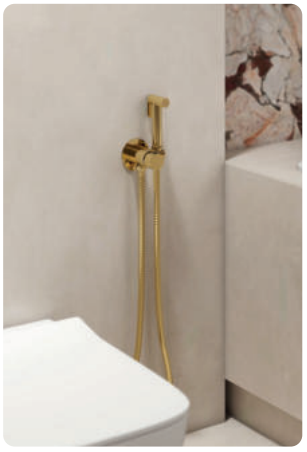

IDROSCOPINI p.50

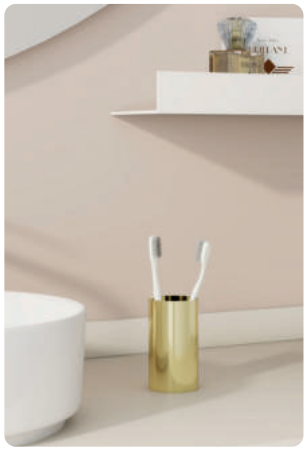

ACCESSORI p.52

SIFONI, SCARICHI E FLESSIBILI p.56

RICAMBI p.60

LAVABI E BIDET

MXLAMC15CP2

Miscelatore lavabo

- Materiale: Acciaio 316
- Aeratore a scomparsa
- Chiavetta per smontaggio aeratore
- Scarico click clack universale 1″ 1/4
- Flessibili con attacco 3/8″ F
- Cartuccia con sistema Cool Start a risparmio energetico

MXLAMC15CP2	Gold brushed	240,00 €

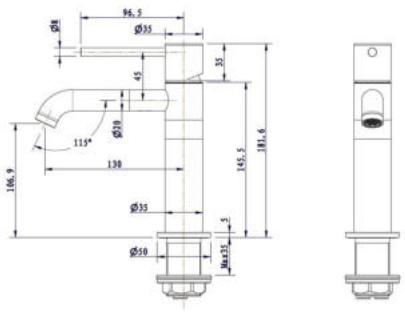

	1 Bar	2 Bar	3 Bar	4 Bar	5 Bar
Caduta	4	5.6	6.8	7.9	8.8

MXLHMC15CP2

Miscelatore lavabo alto

- Materiale: Acciaio 316
- Aeratore a scomparsa
- Chiavetta per smontaggio aeratore
- Scarico click clack universale 1″ 1/4
- Flessibili con attacco 3/8″ F
- Cartuccia con sistema Cool Start a risparmio energetico

MXLHMC15CP2	Gold brushed	280,00 €

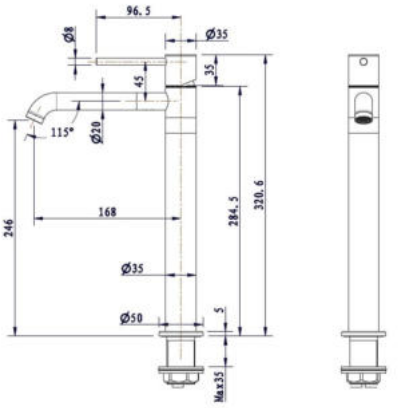

	1 Bar	2 Bar	3 Bar	4 Bar	5 Bar
Caduta	4	5.6	6.8	7.9	8.8

MXLIMC16CP2

Miscelatore lavabo incasso

- Materiale: Acciaio 316
- Incluse parti incasso
- Scarico click clack universale 1″ 1/4

MXLIMC16CP2	Gold brushed	300,00 €

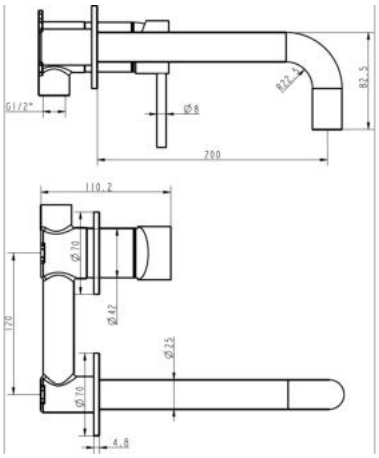

	1 Bar	2 Bar	3 Bar	4 Bar	5 Bar
Caduta	4.5	6.3	7.7	8.8	9.8

MXBIMC15CP2

Miscelatore bidet

- Materiale: Acciaio 316
- Aeratore a scomparsa
- Chiavetta per smontaggio aeratore
- Scarico click clack universale 1″ 1/4
- Flessibili con attacco 3/8″ F
- Cartuccia con sistema Cool Start a risparmio energetico

MXBIMC15CP2	Gold brushed	240,00 €

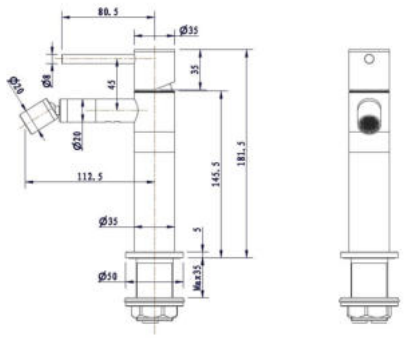

	1 Bar	2 Bar	3 Bar	4 Bar	5 Bar
Caduta	3.9	5.5	6.8	7.8	8.7

CUCINA

MXCUMC15CP2

Miscelatore cucina

- Materiale: Acciaio 316
- Canna in silicone nero
- Soffione monogetto
- Flessibili con attacco 3/8″ F

MXCUMC15CP2	Gold brushed	380,00 €

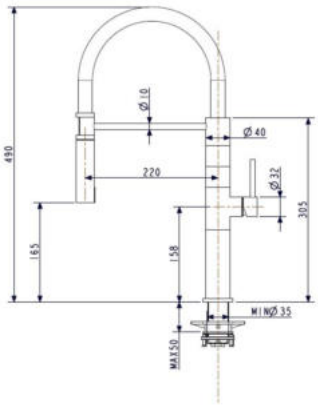

	1 Bar	2 Bar	3 Bar	4 Bar	5 Bar
Caduta	4	5.5	7	8	9

MISCELATORI DOCCIA E VASCA

MXDDMC163P2

Miscelatore doccia incasso

- Materiale: Acciaio 316
- Deviatore 2 vie
- Easy box
- Incluse parti incasso

MXDDMC163P2	300,00 €

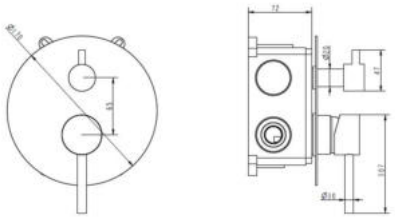

	1 Bar	2 Bar	3 Bar	4 Bar	5 Bar
Caduta	7.6	10	13.4	16	18

MX3C00003P2

Miscelatore minimalista esterno

- Materiale: Acciaio 316
- Deviatore incorporato
- Attacco 3/4″ M x 1/2″ M

MX3C00003P2	320,00 €

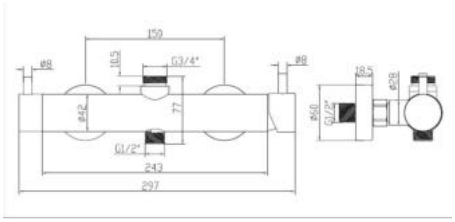

MXVAMC163P2

Miscelatore vasca

- Materiale: Acciaio 316
- Deviatore incorporato
- Attacco 1/2″ M inferiore

MXVAMC163P2	270,00 €

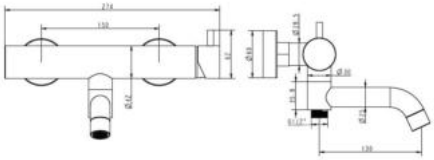

	1 Bar	2 Bar	3 Bar	4 Bar	5 Bar
Caduta	6.4	9.4	11	12.8	13.5

CL2166CC3P2

Colonna da pavimento

Composto da:

- DC5055009P2 Doccia Artist
- FLI127201P2 Flessibile D/A

· Materiale: Acciaio 316

· Incluse parti incasso

CL2166CC3P2	720,00 €

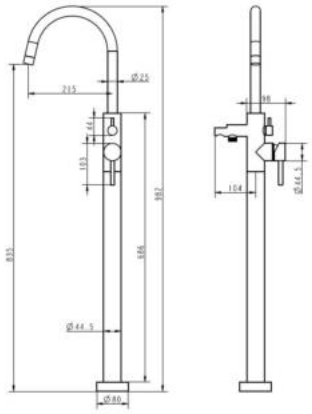

	1 Bar	2 Bar	3 Bar	4 Bar	5 Bar
Caduta	8	11.8	14.6	16.9	19.1

COLONNE DOCCIA

C15

Colonna doccia tonda

- Materiale: Acciaio 316
- Asta Ø 24 mm
- Orientabile e regolabile in altezza
- Supporto doccia scorrevole in acciaio 316

Versione completa		
15P1026YD0P2	Gold brushed	945,00 €
Articoli della composizione		
Soffione Vienna Ø 25 cm		
SD3125003P2	Gold brushed	240,00 €
Doccia Artist		
DC5055009P2	Gold brushed	45,00 €
Flessibile D/A 150 cm		
FLI157201P2	Gold brushed	40,00 €
Miscelatore con deviatore incorporato		
MX3C00003P2	Gold brushed	320,00 €

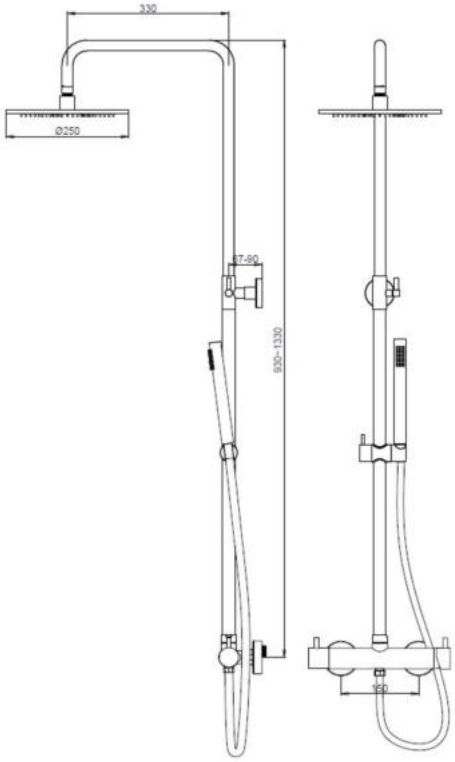

SET E KIT DOCCIA

CP4535

Set doccia

· Materiale: Acciaio 316

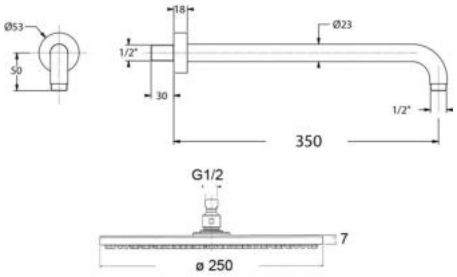

Set doccia completo		
CP4535103P2	Gold brushed	328,00 €
Articoli del set doccia		
Braccio doccia tondo 35 cm		
BD6045353P2	Gold brushed	88,00 €
Soffione Vienna Ø 25 cm		
SD3125003P2	Gold brushed	240,00 €

D555P

Kit doccia con presa acqua

· Materiale: Acciaio 316

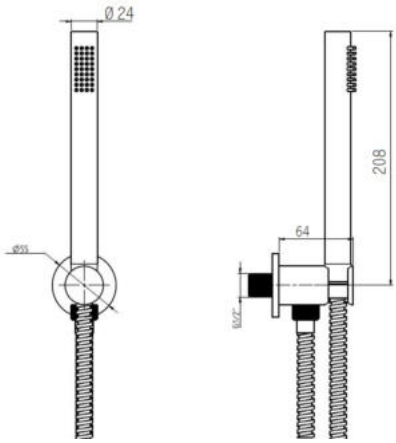

Kit doccia completo		
D555PY153P2	Gold brushed	160,00 €
Articoli del kit doccia		
Doccia Artist		
DC5055009P2	Gold brushed	45,00 €
Supporto doccia con presa acqua		
DP3052P01P2	Gold brushed	75,00 €
Flessibile D/A 150 cm		
FLI157201P2	Gold brushed	40,00 €

DP3050003P2

Supporto doccia

· Materiale: Acciaio 316

· Fisso

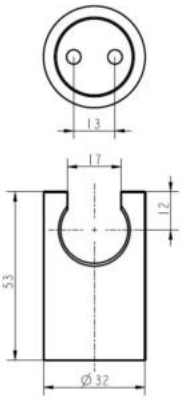

DP3050003P2	Gold brushed	45,00 €

IDROSCOPINI

D7918

Set idroscopino

· Materiale: Acciaio 316

Set idroscopino completo		
D7918O123P2	Gold brushed	315,00 €
Articoli del set idroscopino		
Doccia shut off Reflex		
DC5079101P2	Gold brushed	80,00 €
Flessibile D/A 120 cm		
FLI127201P2	Gold brushed	35,00 €
Miscelatore per idroscopino		
RUIS18121P2	Gold brushed	200,00 €

⚠ Per prevenire il rischio di rottura del flessibile che alimenta la doccia, si raccomanda di chiudere SEMPRE il rubinetto dopo l'uso.

ACCESSORI

AC16PS

Portasalviette

· Materiale: Acciaio 316

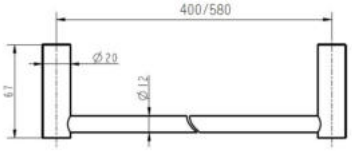

AC16PS403P2	Gold brushed	40 cm	75,00 €
AC16PS583P2	Gold brushed	58 cm	85,00 €

AC16GA003P2

Appendiabito

· Materiale: Acciaio 316

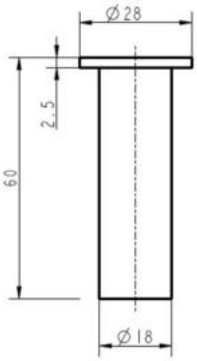

AC16GA003P2	Gold brushed	48,00 €

AC16RO003P2

Portarotolo

· Materiale: Acciaio 316

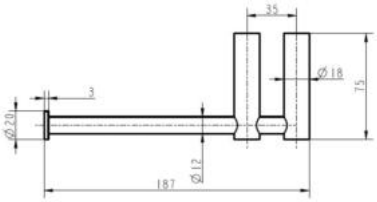

AC16RO003P2	Gold brushed	75,00 €

AC16SP003P2

Portaspazzolini da appoggio

· Materiale: Acciaio 316

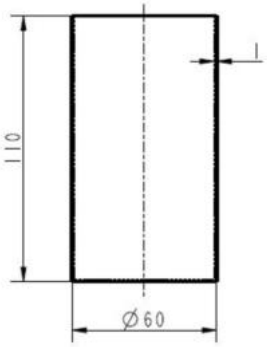

AC16SP003P2	Gold brushed	60,00 €

AC16SPM03P2

Portaspazzolini a muro

· Materiale: Acciaio 316, Vetro

AC16SPM03P2	Gold brushed	60,00 €

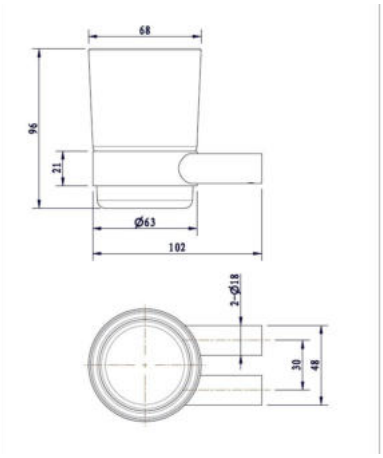

AC16DI003P2

Dispenser sapone

· Materiale: Acciaio 316

AC16DI003P2	Gold brushed	110,00 €

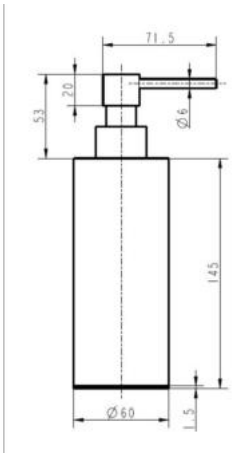

AC16SA003P2

Portasapone a muro

· Materiale: Acciaio 316, Vetro

AC16SA003P2	Gold brushed	60,00 €

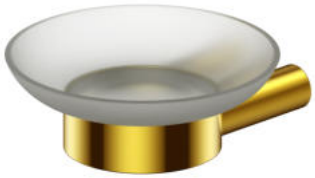

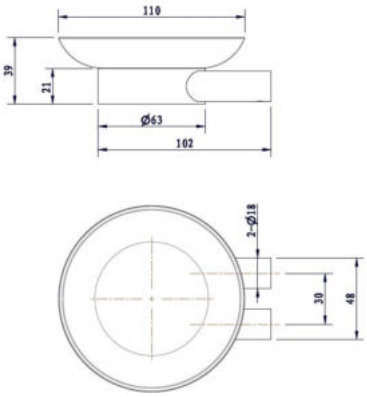

AC16SC003P2

Portascopino

· Materiale: Acciaio 316

AC16SC003P2	Gold brushed	180,00 €

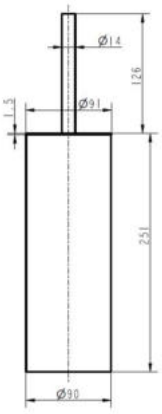

SIFONI, SCARICHI E FLESSIBILI

SI0000103P2

Sifone tondo da arredo

· Materiale: Acciaio 316

SI0000103P2	Gold brushed	160,00 €

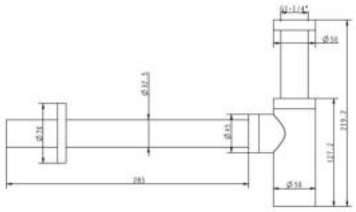

FLI127201P2

Flessibile D/A

· Materiale: Acciaio 316

· 1/2″ F cono x 1/2″ F esagonale

· Misure: 120 cm

FLI127201P2	Gold brushed	35,00 €

FLI157201P2

Flessibile D/A

· Materiale: Acciaio 316

· 1/2″ F cono x 1/2″ F esagonale

· Misure: 150 cm

FLI157201P2	Gold brushed	40,00 €

RISCCC603P2

Scarico universale click clack

· Materiale: Acciaio 316

· Corpo basso

RISCCC603P2	Gold brushed	55,00 €

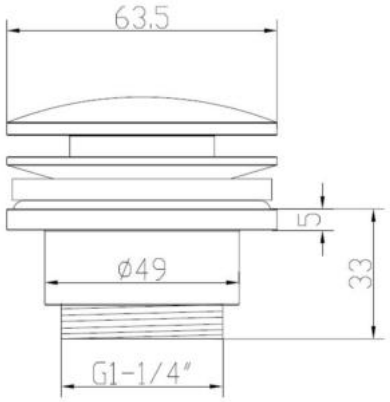

RU0090283P2

Rubinetto sottolavabo tondo

· Materiale: Acciaio 316

· Attacco 1/2" M x 3/8" M

· Incluso adattatore 1/2" M

RU0090283P2	Gold brushed	58,00 €

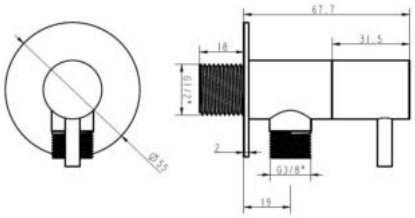

RICAMBI

PCSD26CS1GR

Cartuccia miscelatrice Cool Start

Compatibile con lavabo, lavabo alto e bidet.

PCSD26CS1GR	26,00 €

PCSD25000GR

Cartuccia miscelatrice

Compatibile con miscelatore cucina.

PCSD25000GR	17,00 €

PCSD35000GR

Cartuccia miscelatrice

Compatibile con miscelatore lavabo incasso.

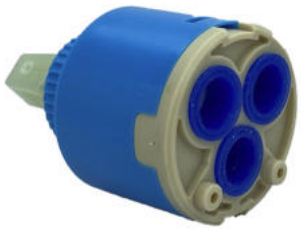

PCSD35000GR	17,00 €

PCDV2V31600

Cartuccia deviatrice

Compatibile con miscelatore incasso doccia a 2 vie.

PCDV2V31600	32,00 €

KITDVMXDDP2

Prolunga per deviatore incasso doccia

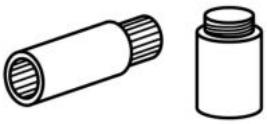

KITDVMXDDP2	42,00 €

KITMXMXDDP2

Prolunga per miscelatore incasso doccia

KITMXMXDDP2	60,00 €

MCARUIS18P2

Prolunga per miscelatore RUIS18

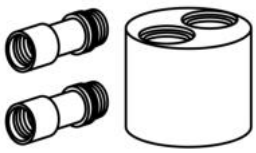

MCARUIS18P2	72,00 €

MC Rubinetterie si riserva il diritto di modificare e/o cancellare gli articoli contenuti nel presente listino prezzi/catalogo in qualsiasi momento.

Informazioni, immagini e disegni contenuti nel presente listino prezzi/catalogo sono solo a scopo informativo e non vincolante.

L'attuale listino prezzi/catalogo annulla e sostituisce qualsiasi precedente documento.

Potete visualizzare le Condizioni Generali di Vendita, i termini di Garanzia e la Cura e Manutenzione dei prodotti attraverso il seguente QR CODE.

rubinetterie

PVD COLLECTION

MC Rubinetterie
via Boggia nr. 45
28013 Gattico-Veruno (NO)
Tel +39 0322 831472
info@mcrubinetterie.it